GANTRAIL®

GANTRAIL®
adjustable crane rail clip

3226/15
STUD OR BOLT FIXING

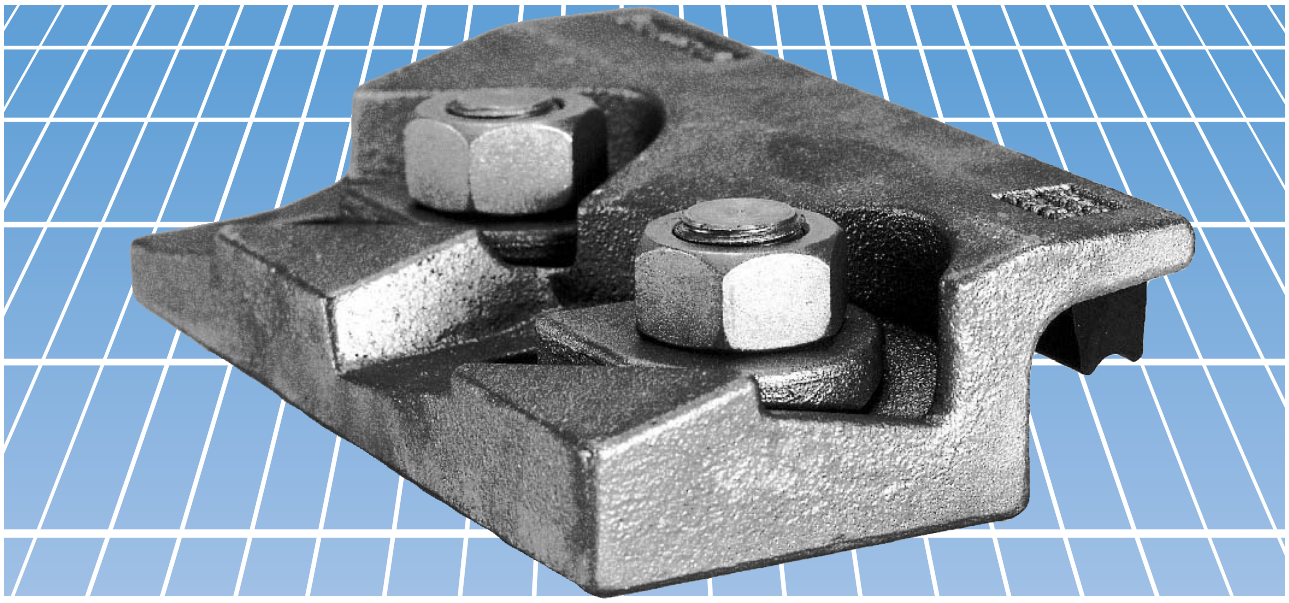

APPLICATIONS

The GANTRAIL 3226/15 adjustable crane rail clip is designed to fix the largest rails in the most arduous applications. It can withstand a horizontal force from the rail of 250kN (25.5tonnes) depending on fixing means.Its low profile allows it to be used with cranes which are fitted with guide rollers.

FEATURES

- The proven design has been used successfully for many years throughout the world.
- The clips allow 15mm of horizontal rail adjustment.
- The clip is bolted to the rail support, or fixed with a welded stud.
- The two main parts are locked together on tightening the nuts .
- A special vulcanised rubber member applies a controlled force to the rail.

EINSATZBEREICHE

Die einstellbare Klemmplatte für Kranbahnen, Modell 3226/15, von GANTRAIL ist für die Befestigung der leichten Schienen in den anspruchvollsten Einsatzbereichen gedacht. Sie widersteht einer horizontalen Kraft von der Schienen von 250kN (25.5 Tonnen), je nach Befestigungsmethode. Aufgrund Ihres niedrigen Profils kann sie auch bie Kränen, die mit Leitrollen ausgestattet sind, verwendet werden.

CHARAKTERISTISCHE EIGENSCHAFTEN

- Das bewährte Design ist seit vielen Jahren weltweit erfolgreich im Einsatz.
- Die Klemmplatte ermöglicht ein horizontale Schienenverstellung von 15mm.
- Die Klemmplatte wird an einen auf die Schienenunterlagsplatte geschweißten Gewindebolzen oder mit durchgehender Schraube, Mutter und Scheibe auf der Platte befestigt.
- Die beiden Hauptteile werden durch Anziehen derMutter blockiert.
- Ein volkanisiertes Spezialgummiglied übt eine kontrollierte Kraft auf die Schiene aus.

USAGE

Cette fixation réglable de rail pour pont-roulant, GANTRAIL 3226/15 a été conçue pour bloquer les rails légers et pour satisfaire aux conditions de travail les plus sévéres. Elle résiste à une charge latérale du rail de 250kN (25.5 tonnes), selon le moyen de fixation choisi. Sa taille basse permet son usage avec des ponts-roulants de rouleaux-guides.

CARACTERISTIQUES

- La réussite de ce système a été prouvée par son utilisationdepuis beaucoup d'années dans le monde entier.
- Les fixations peuvent tolérer un ajustage latéral du rail de 15mm.
- Le crapaud (clip) est boulonné au support de rail ou fixé avec un goujon (filéte) soudé.
- Les deux pièces principales se bloquent en serrant l'écrou.
- Une pièce spéciale en caoutchouc vulcanisé soumet le rail à une pression controlée.

APLICACIONES

El sujetador ajustable para rieles de grúa GANTRAIL 3226/15 está diseñado para la fijación de los rieles más grandes en las aplicaciones más árduas. Puede resistir una fuerza horizontal del carril de 250kN (25.5 toneladas) dependiendo del método fijación. Su perfíl bajo permite usarlo con grúas equipados con rodillos de guía.

CARACTERISTICAS

- Se ha usado este diseño probado con éxito por muchos años en todo el mundo.
- Los sujetadores permiten un ajuste horizontal de 15mm en el riel.
- El sujetador se fija al soporte del riel con un pernopasado o soldado.
- Las dos piezas principales se traban cuando se aprieta la tuerca.
- Una pieza de caucho vulcanizado especial aplica una fuerza controlada al riel.

GANTRAIL®
adjustable crane rail clip

3226/15
STUD OR BOLT FIXING

1

PAD MOUNTED RAIL
RAIL AVEC INTERCALAIRE
SCHIENE MIT ELASTISCHER UNTERLAGE
RAIL CON TACO

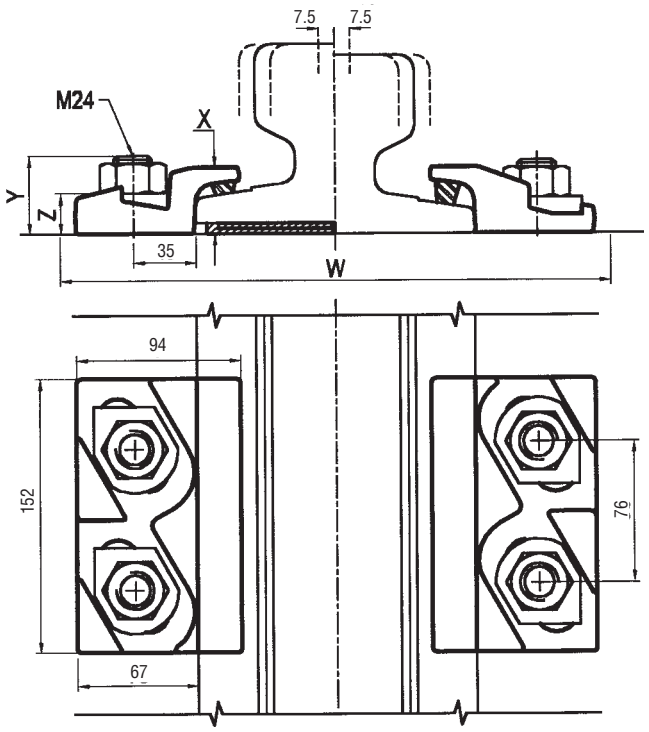

2

RAIL WITHOUT PAD
RAIL SANS INTERCALAIRE
SCHIENE OHNE ELASTISCHE UNTERLAGE
RAIL SIN TACO

VOIR NOTE CI-DESSOUS POUR LA SOUDURE
VEASE NOTA PARA SOLDADURA ABAJO

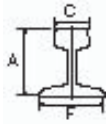

Minimum assembly width
Largeur d'assemblage minimum
Minimale Montagebreite
Ancho minimo del conjunto
} W = F + 150mm

Stud or through bolt height with half nut
Avec demi écrou
Mit halbmutter
Altura con media tuerca
} = Y – 9mm

	F mm	C mm	A mm	1 CLIP REFERENCE NO. FOR PAD MOUNTED RAIL	2 CLIP REFERENCE NO. FOR RAIL WITHOUT PAD
56 kg/m CR	171	76	102	3226/15/40	-
89 kg/m CR	178	102	114	3226/15/40	3226/15/40
A 120 (6)	220	120	105	3226/15/40	3226/15/40
A 150 (7)	220	150	150	3226/15/40	3226/15/40
MRS 86	165	102	102	3226/15/40	3226/15/40
MRS 87A/(PRI85R)	152	102	152	3226/15/40	3226/15/40
135lb CRANE	132	79	146	3226/15/40	3226/15/40
171lb CRANE	152	103	152	3226/15/40	3226/15/40
175lb CRANE	152	102	152	3226/15/40	3226/15/40
66 kg/m AREA	152	75	181	3226/15/40	3226/15/40
68 kg/m AREA	152	73	186	3226/15/40	3226/15/40
86 kg/m BHP	165	102	102	3226/15/40	3226/15/40
CR 73	140	100	135	3226/15/40	3226/15/40
JIS 50	127	63	145	3226/15/40	3226/15/40
ISCR 100	150	102	150	3226/15/40	3226/15/40

This clip can be used for a wider selection of rails than illustrated.
Please contact Gantry Railing Limited for the full range.

It is possible to reduce clip height for greater clearance or make other specification changes, consult our Technical Department.

Die Höhe der Klemmplatte kann reduziert werden, um einen größeren Radabstand zu gewähren oder andere Änderungen an der Spezifikation vorzunehmen. Bitte, lassen Sie sich hierbei von unserer Technischen Abteilung beraten.

Il est possible de réduire la hauteur de fixation pour un meilleur passage de roues ou d'effectuer d'autres modifications. Consulter notre Service Technique.

Es posible reducir la altura del sujetador para mayor espacio con la rueda, o especificar otras modificaciones.

DIMENSIONS (mm) WITH FULL NUTS

REF NO.	X	Y	Z	WEIGHT kg
3226/15/40	40	55	30	1.05

SPECIFICATION

	GRADE 4.6 STUD/BOLT	GRADE 8.8 BOLT
MAX SIDE LOAD	100kN	250kN
TIGHTENING TORQUE	275Nm	600Nm

Gantry Railing Limited reserve the right to improve their products and also alter specifications without notice.

Die Firma Gantrail Railing Limited behält sich das Recht vor, ohne vorherige Ankündigung ihre Produkte zu verbessern oder Sezifikationen zu ändern.

Gantrail Railing Limited se réserve le droit d'améliorer ses produits et d'en modifier les caractéristiques sans préavis.

Gantrail Railing Limited resrva el derecho de modificar sus productos y modificar especificaciones sin indicación anterior.

Gantry Railing Limited
Sudmeadow Road, Hempsted, Gloucester GL2 5HG, England
Tel: #44 1452 300688 · Fax: #44 1452 300198
e-mail: info@gantry.co.uk · Internet: http://www.gantry.co.uk

Gantrail (Middle East) Limited
PO Box 61428, Jebel Ali Free Zone, Dubai, United Arab Emirates
Tel: #971 4 8812 935 · Fax: #971 4 8812 936
e-mail: gantrail@emirates.net.ae

Certificate no. 5180

NOT FOR DISTRIBUTION IN NORTH AMERICA AND CANADA

June 2004